LL96

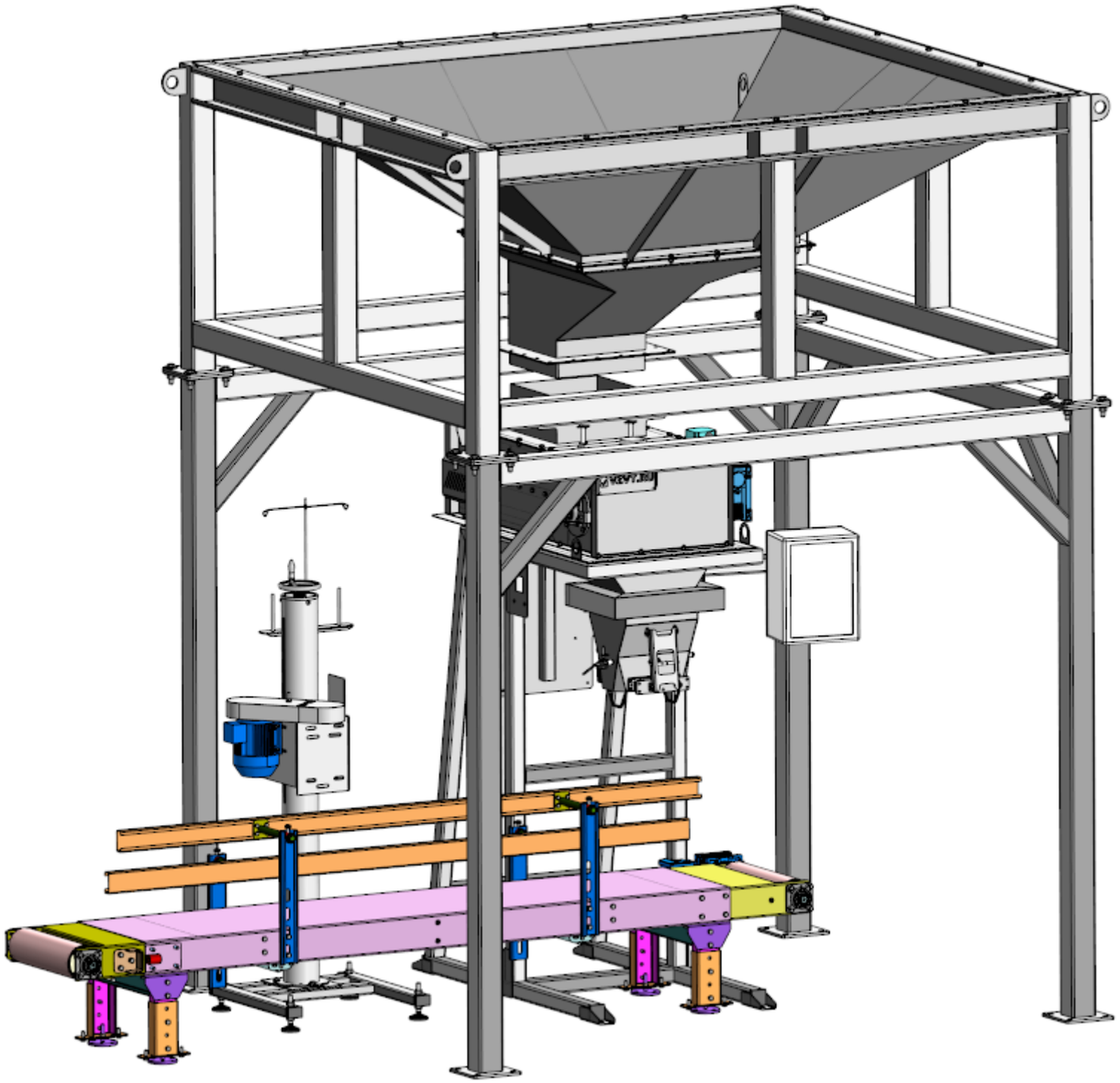

1 Бункер 1,4 м3

Формат	Зона	Поз.	Обозначение	Наименование	Кол.	Приме-чание
				Сборочные единицы		
		1	ДОМЛ50-03.000	Дозатор на стойке	1	
		2	СтМКР06-20.600	Бункер	1	
*)		3	СТМКР02-20.740	Переход	2	*)2хА3
А4		4	СШМ-01.000	Стойка для швейной машинки	1	
*)		5	ТЛ01-00.000	Транспортер ленточный 3000х400 с ограждением	1	*)5хА3

Изм.	Лист	№ докум.	Подп.	Дата
Разраб.		Каносса		17.02.2026
Пров.				
Т.контр.				
Н.контр.				
Утв.				

9671

Бункер 1,4 + дозатор лент. + отводящий + зашивка

Лит.	Масса	Масштаб
	1359,34	1:25

Лист 1 Листов 2

ВЗВТ

Копировал Формат А3

Перв. примен.

Справ. №

Подп. и дата

Инв. № дубл.

Взам. инв. №

Подп. и дата

Инв. № подл.

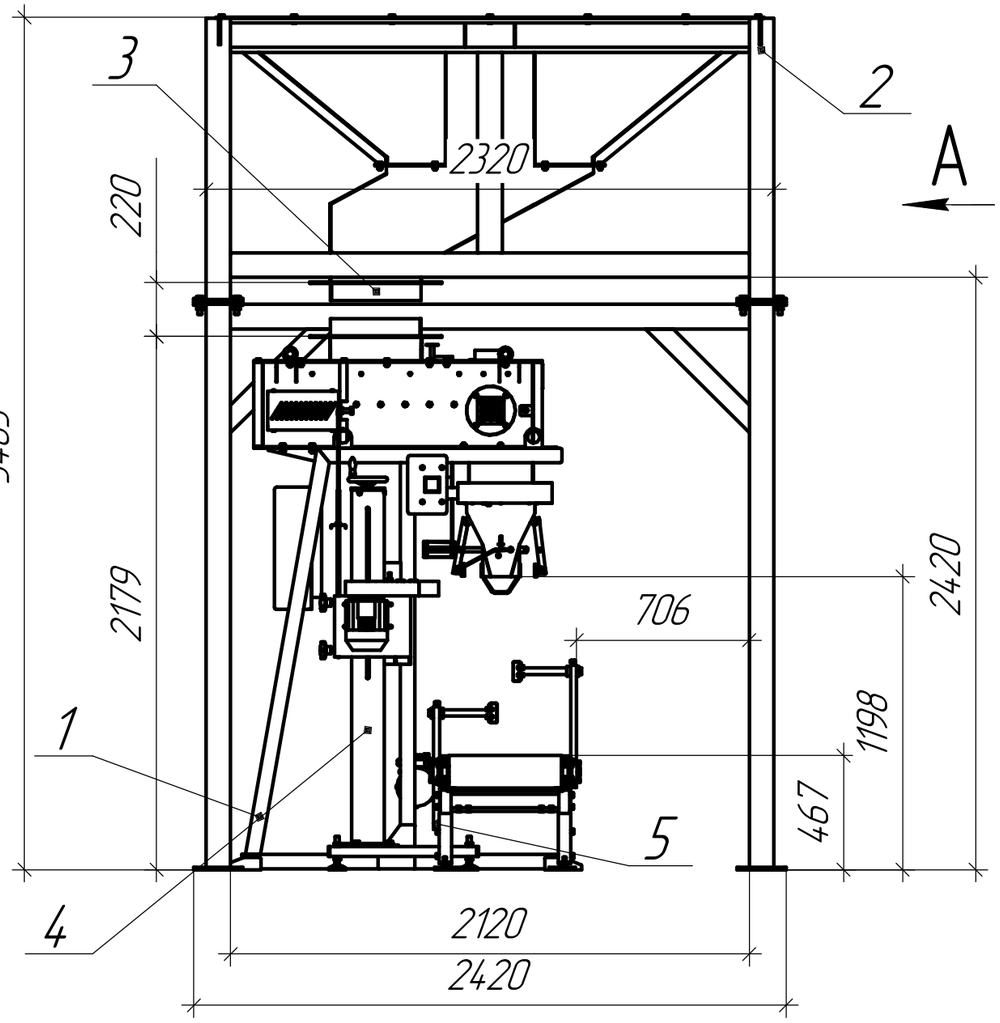

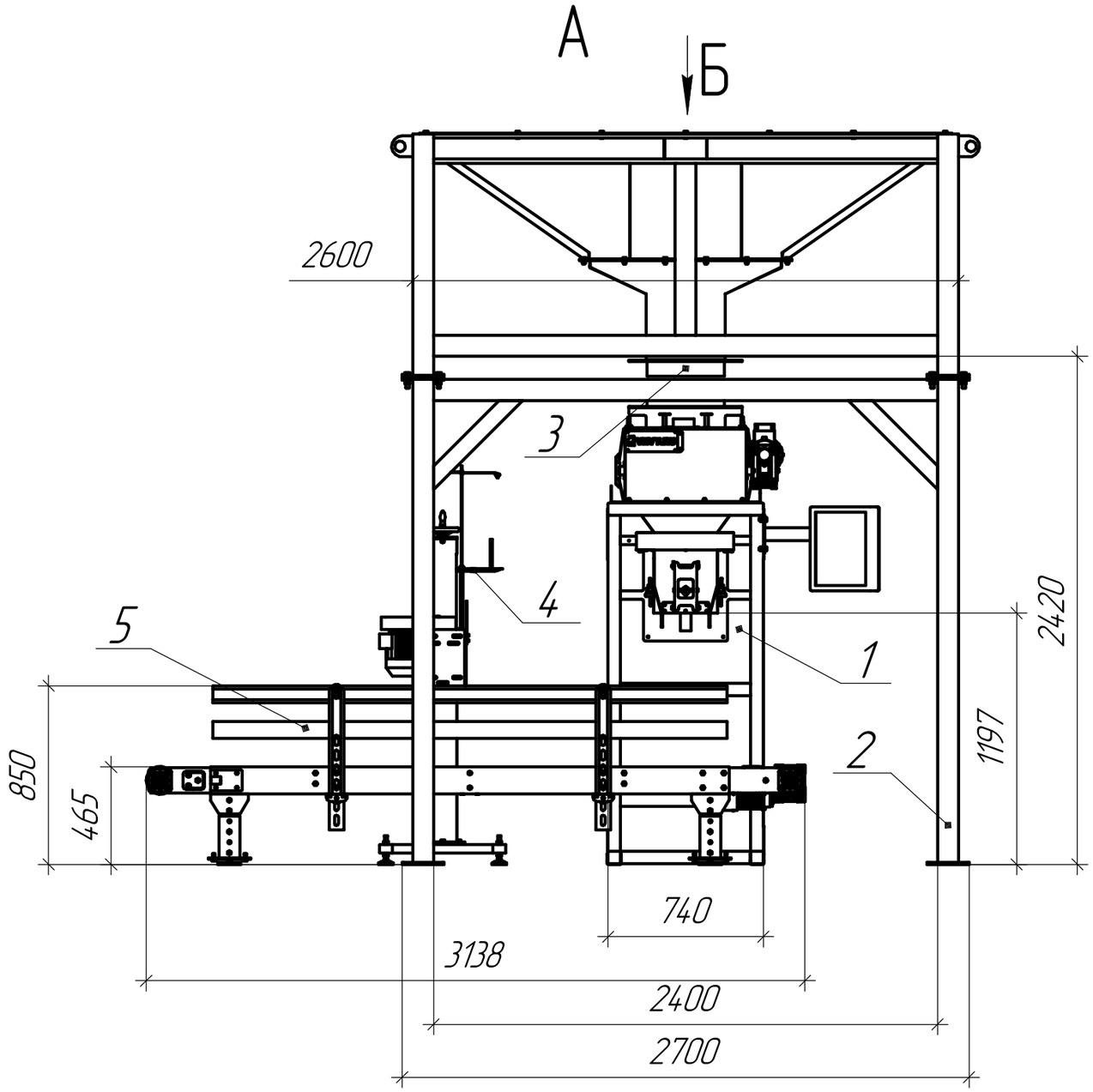

Б

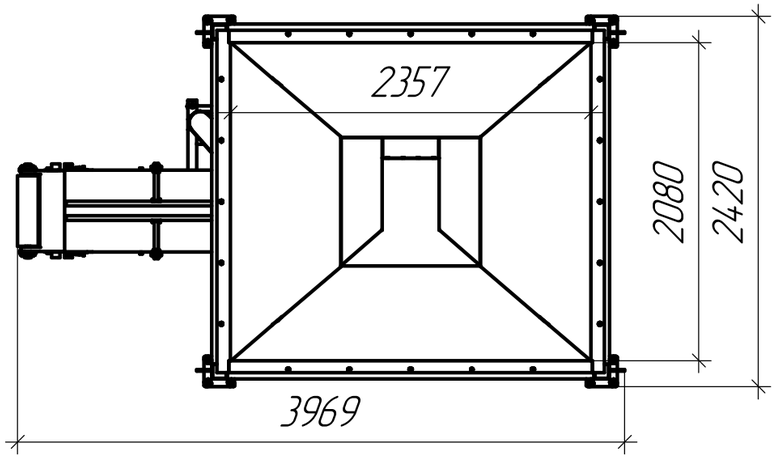

Изм.	Лист	№ докум.	Подп.	Дата	9671	Лист 2

Копировал Формат А3

Подп. и дата | Инв. № дубл. | Взам. инв. № | Подп. и дата | Инв. № подл.